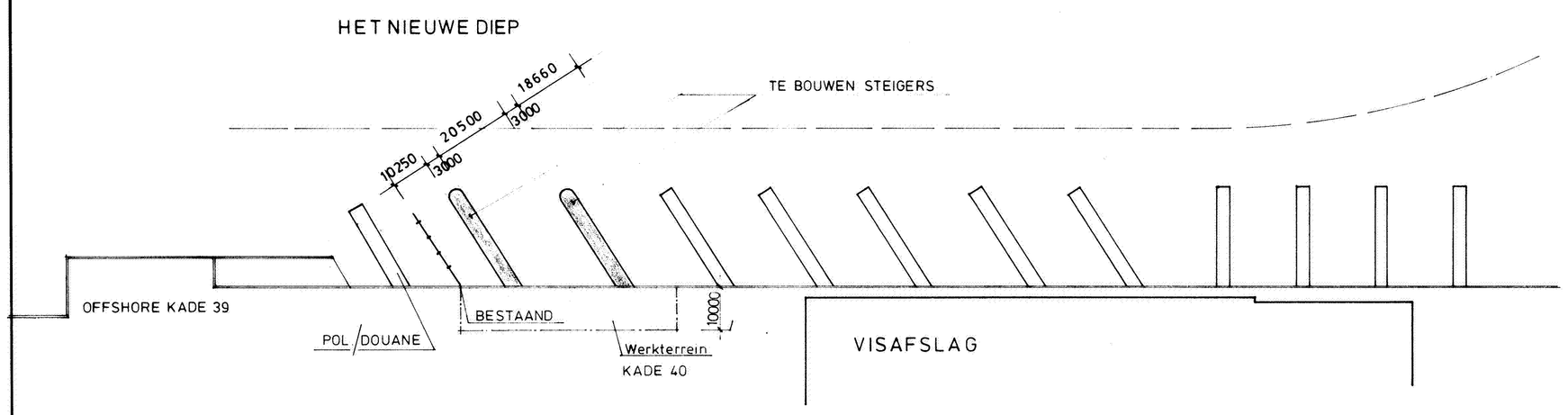

SITUATIE

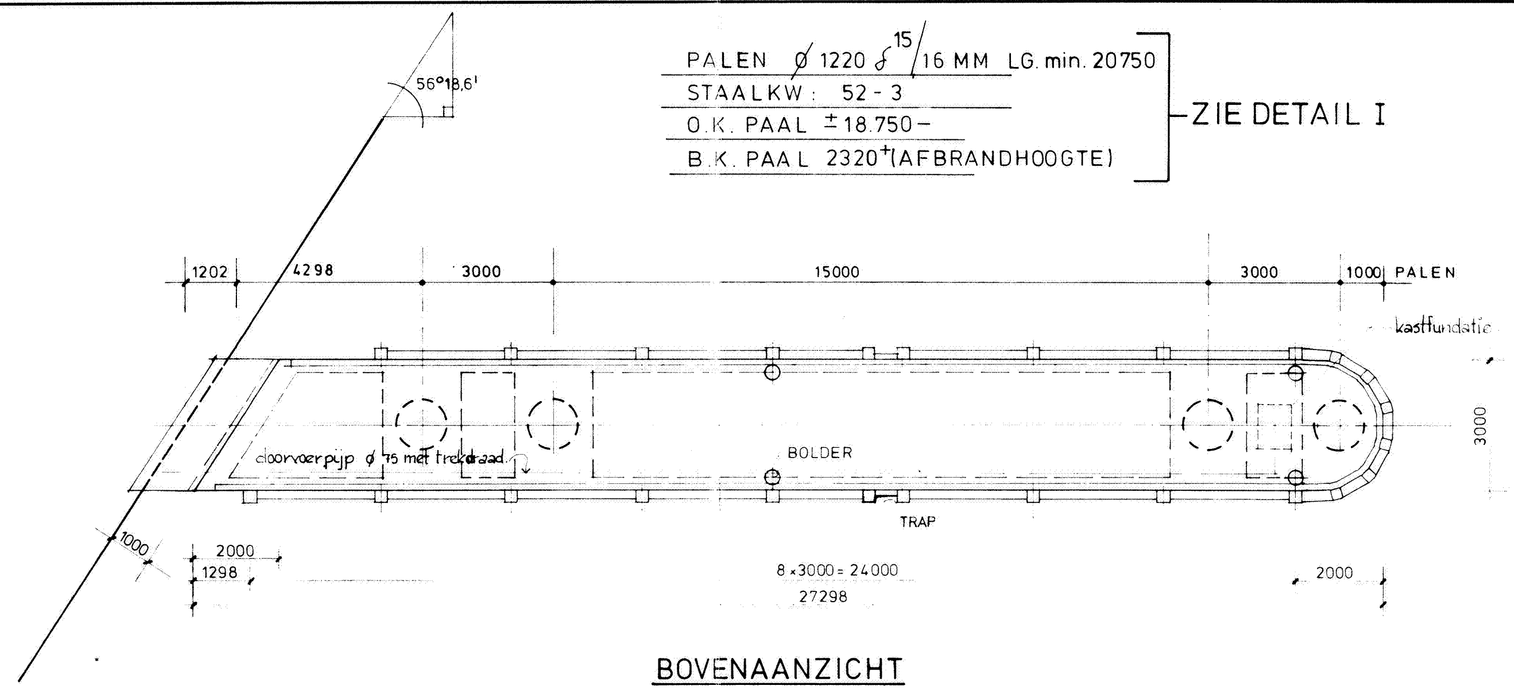

BOVENAANZICHT

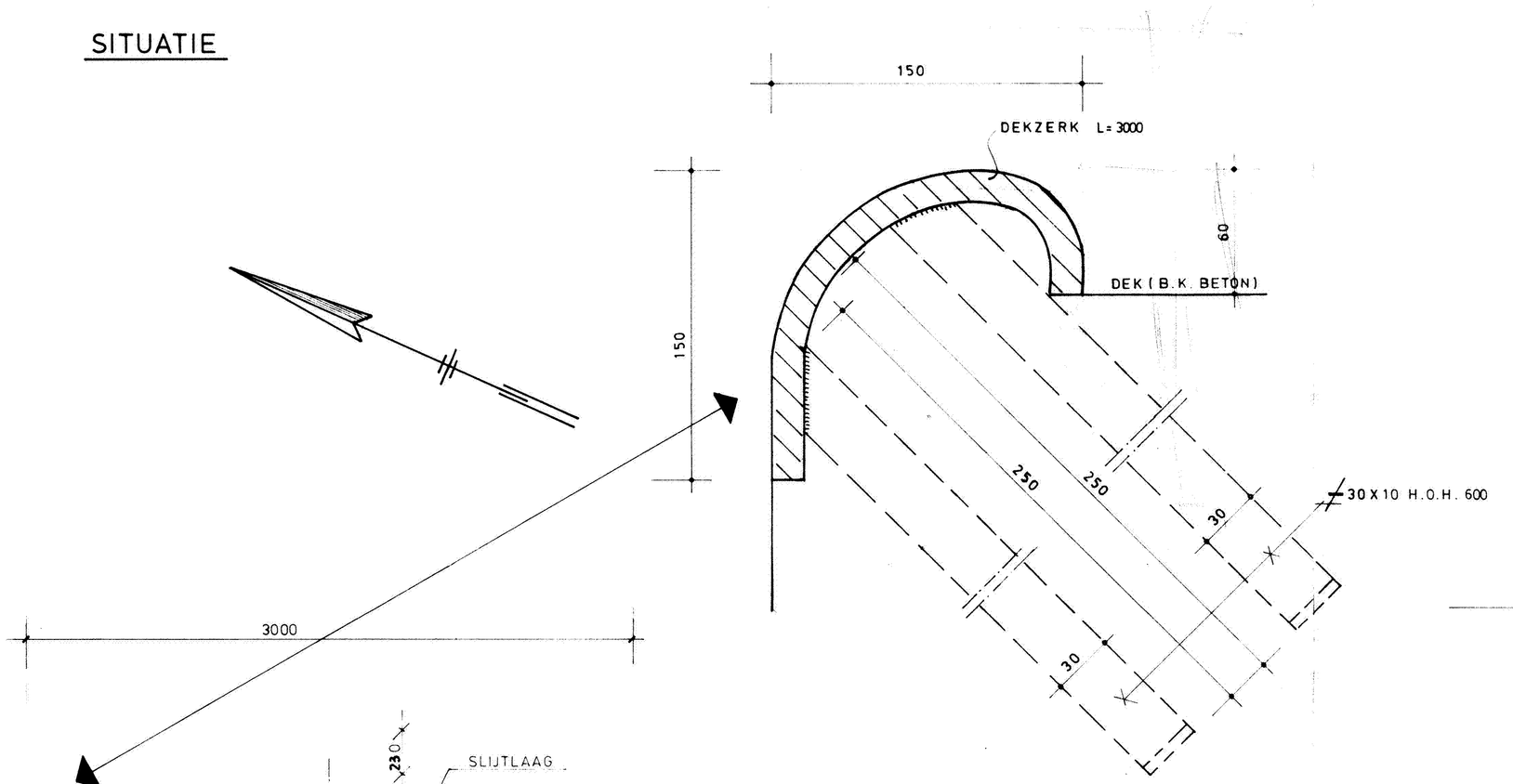

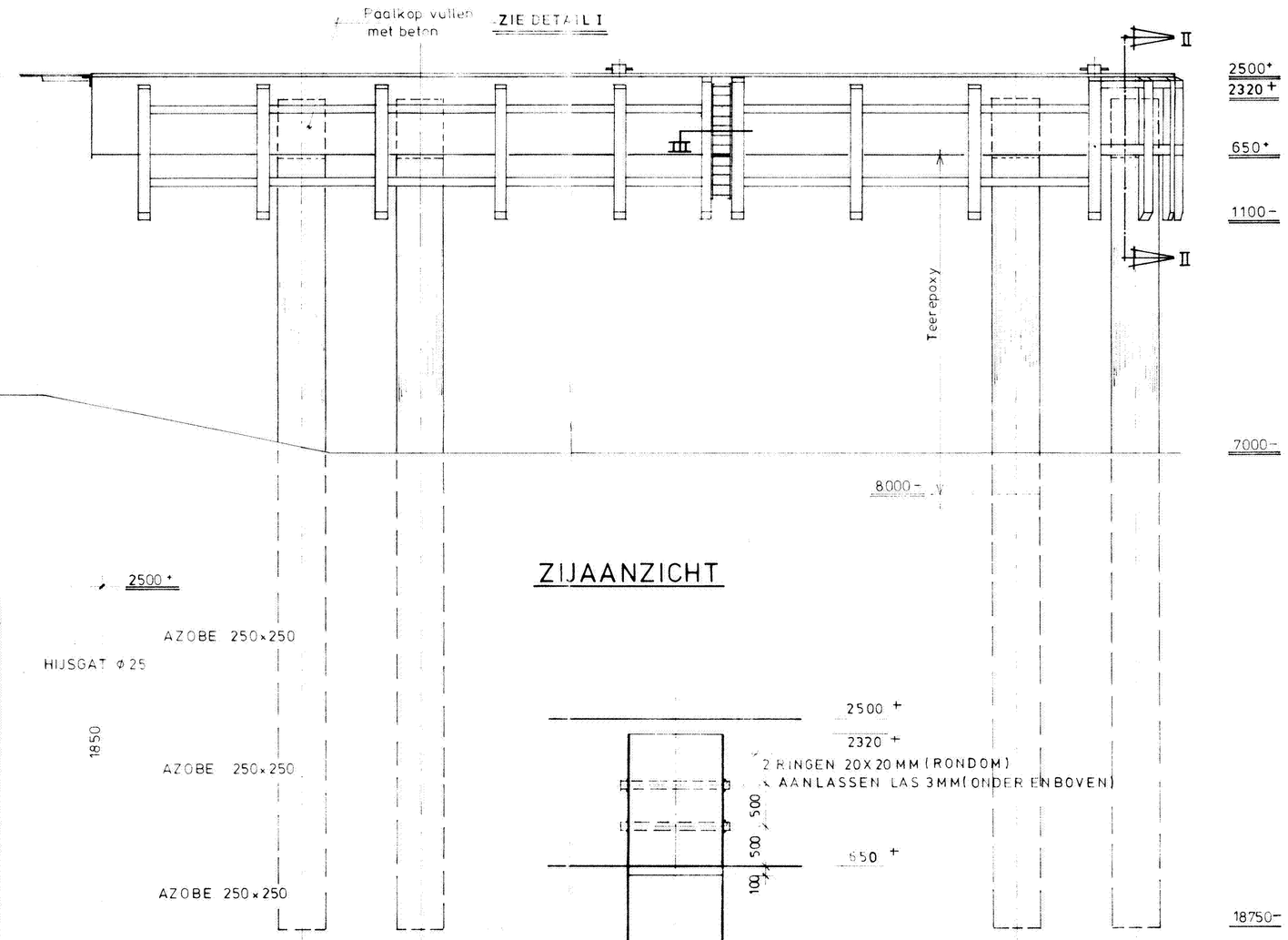

ZIJAANZICHT

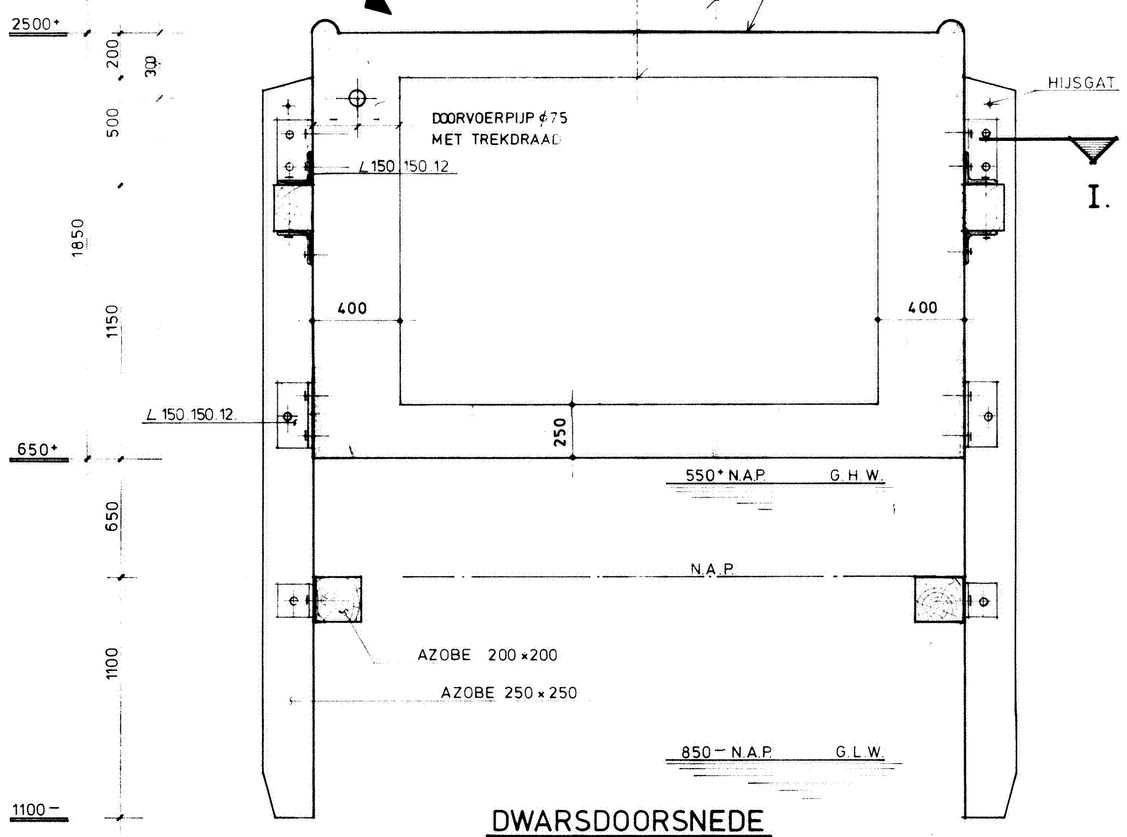

DWARSDOORSNEDE

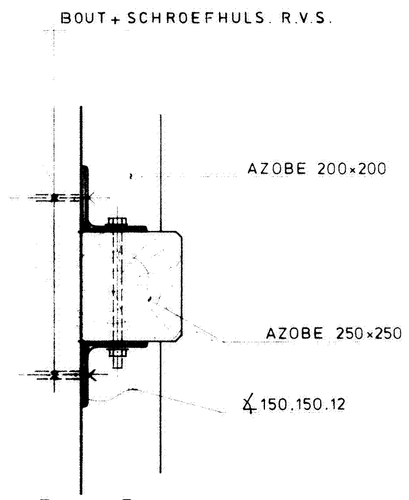

Drsn I

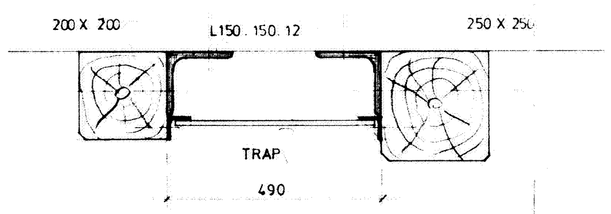

Drsn III

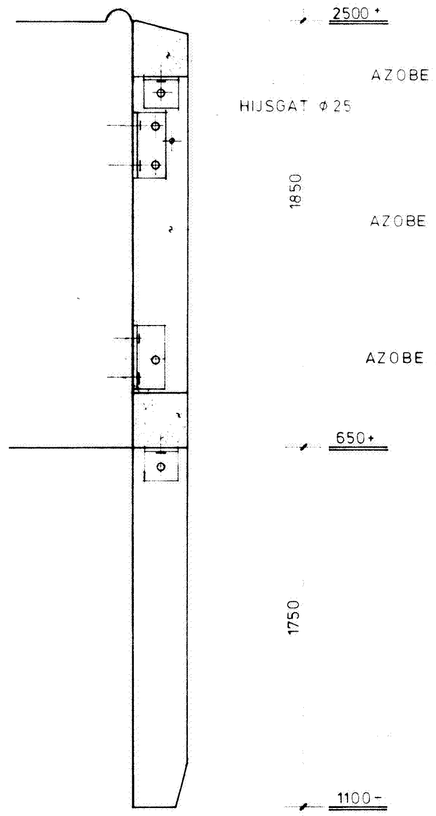

Drsn II

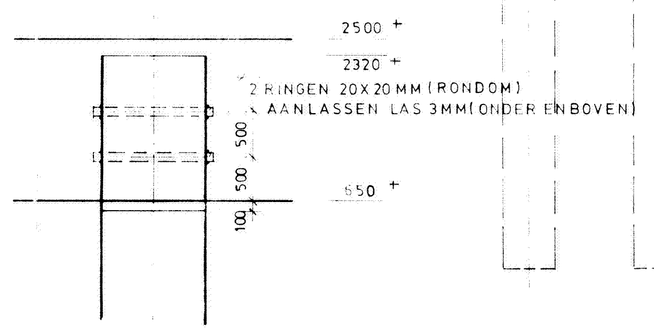

DETAIL.I.

OPENBARE WERKEN DEN HELDER noortlaan 62 1782 NJ | postbus 40 1780 AA | telefoon 02230-13941

Van Hattum en Blankevoort bv Velserweg 10, Postbus 3, 1940 AA Beverwijk, Telefoon 02510-29200, Telex 35247 vhb nl

NO.	DATUM	DAT.	GEZ.
B	[illegible]	[illegible]	
A	[illegible]	[illegible]	
C	[illegible]	[illegible]	

PROJECT: 2 VISLOSSTEIGERS KADE 40

ONDERWERP: Overzicht + Palenplan

BESTEK:

CODE:

BLAD:

SCHAAL: 1:100 / 1:50 / 1:20 / 1:10

DOSSIER:

TEKENINGSNUMMER: W 791 - 1

VRAZ NR: C